ERGÄNZEN SIE DEN SCHNITT 3-3 (BEWEHRUNGSBESCHRIFTUNG MIT POSITIONSNUMMERN), DIE AUSZUGBESCHRIFTUNGEN UND ERSTELLEN SIE EINE ZUGEHÖRIGE STAHLISTE

SCHNITT 1-1

6 ST 14,33/33

M 1:25

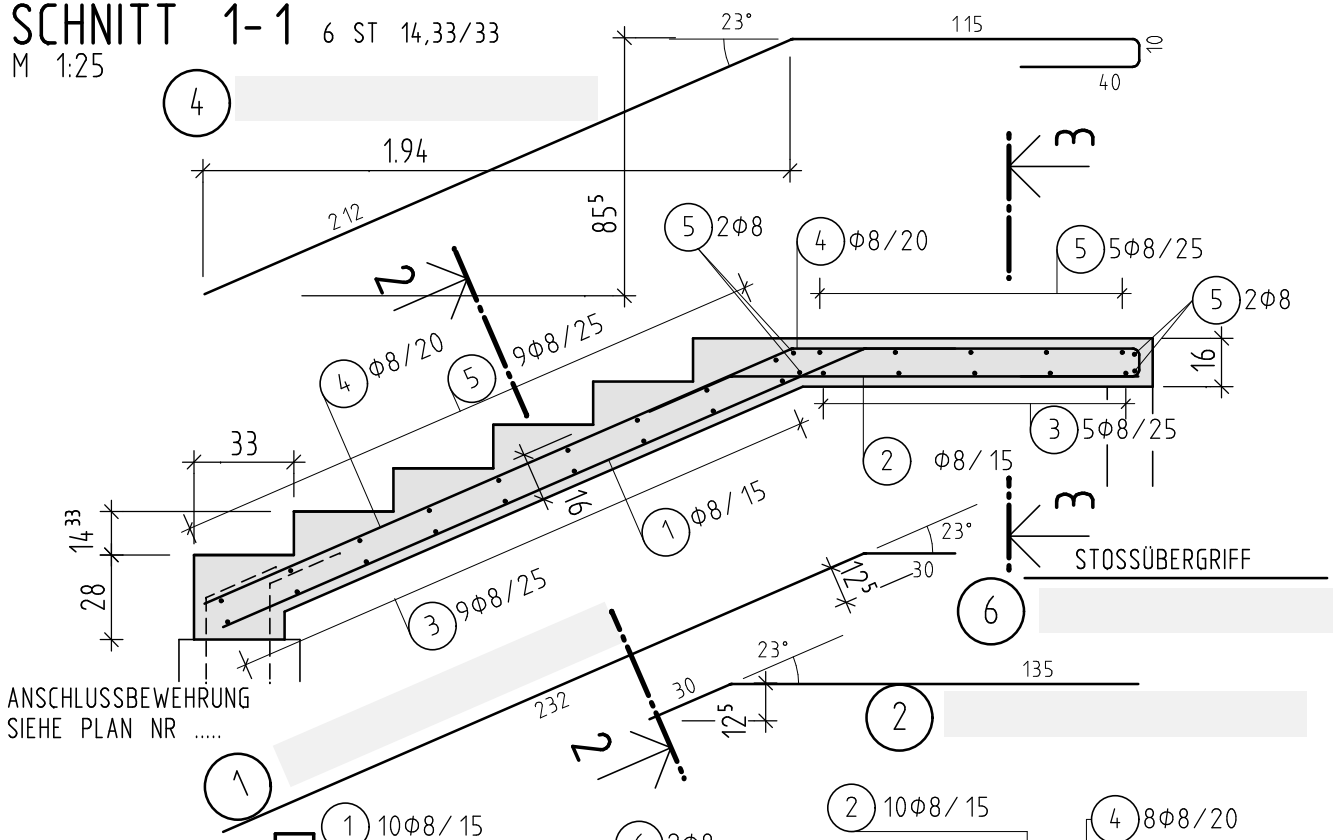

SCHNITT 2-2

M 1:25

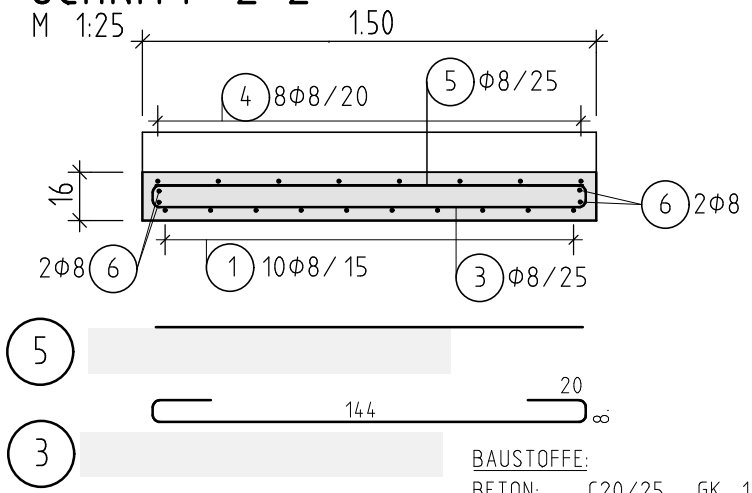

BAUSTOFFE:

BETON: C20/25 GK 16

STAHL: BST 550

Betondeckung: 3.0cm

SCHNITT 3-3

M 1:25

GRUNDRISS 4

M 1:25

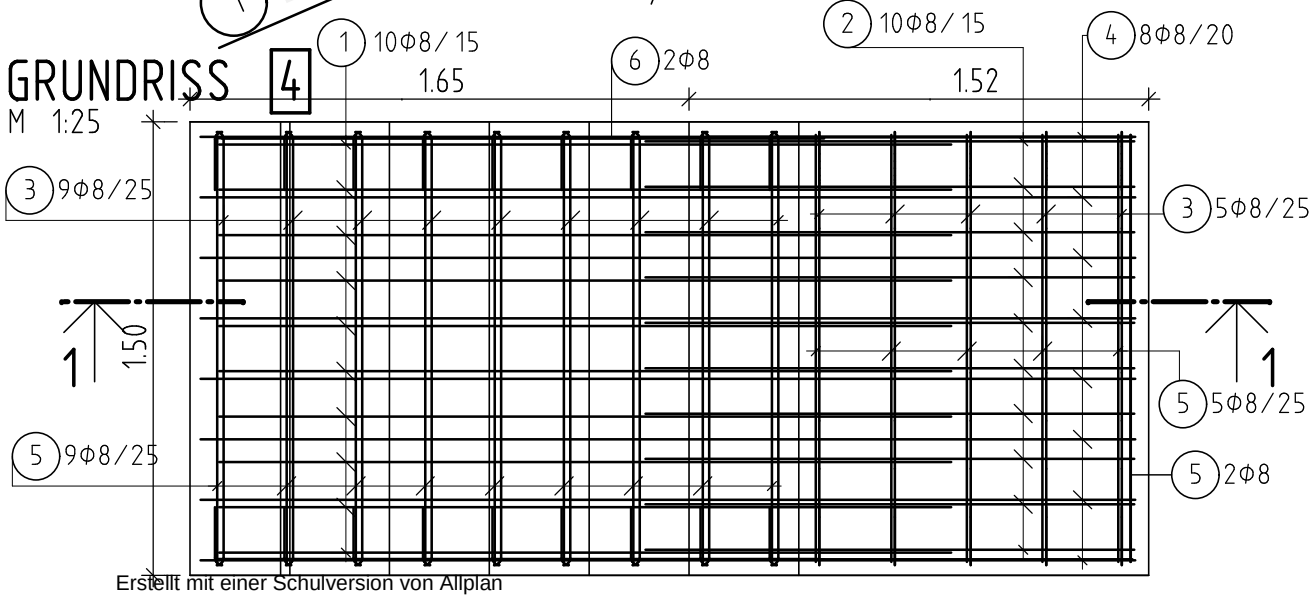

Erstellt mit einer Schulversion von Allplan